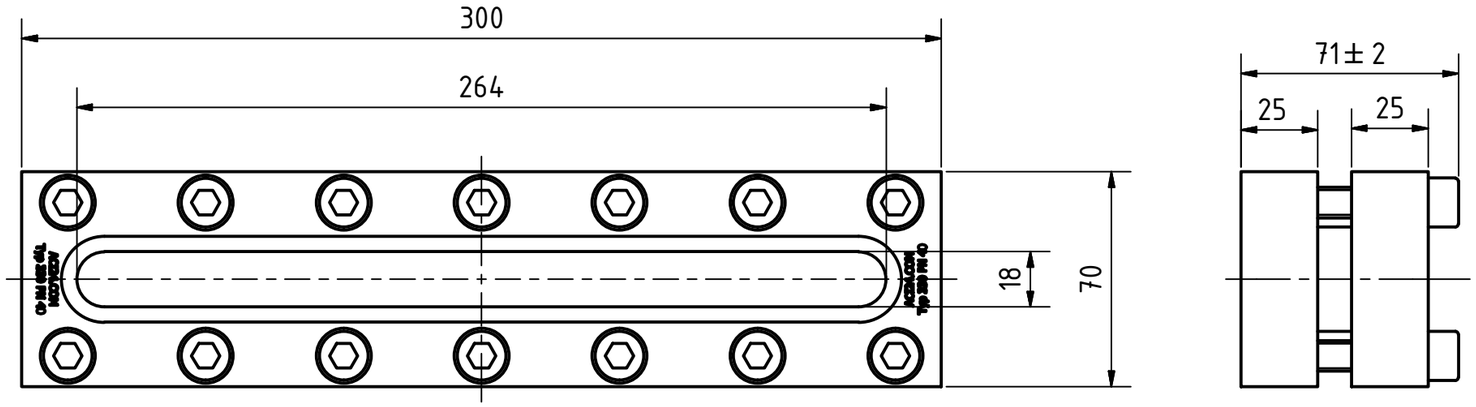

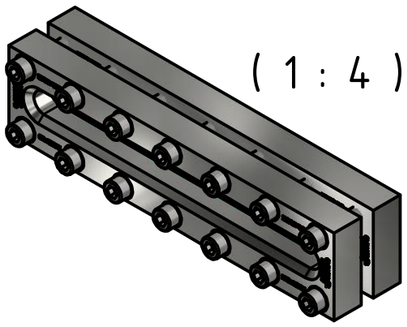

(1 : 4)

Weitergabe sowie Vervielfältigung dieser Zeichnung, Verwertung und Mitteilung eines Inhalts sind verboten, soweit nicht ausdrücklich gestattet. Zuwiderhandlungen verpflichten zu Schadenersatz. Alle Rechte für/oder Geschmacksmustereintragung vorbehalten. (Schutzvermerk ISO 16016 beachten)

Passing on as well as duplication of this drawing, utilization and communication of a content are forbidden, as far as not expressly permitted. Offences obligate to compensation. All rights reserved for/or design registration. (Notice protective note ISO 16016)

Maße ohne Toleranzangabe nach DIN ISO 2768-1 mK / Oberflächenangaben nach DIN ISO 1302

Measures without Tolerances according to DIN ISO 2768-1 mK / Surface details according to DIN ISO 1302

					Date	Name
8						
7				Gezeichnet	27.11.2019	götz
6				Kontrolliert	20.01.2022	Koslowski
5						
4						
3						
2	Bauhöhe (71 war 70), allg. Überarbeitung, Schriftfeld	18.01.2022	Travnicek			
1						
Status	Changes	Date	Name			

ACI INDUSTRIEARMATUREN
Königskamp 19
52428 Jülich
www.aci24.com
info@aci24.com

Revision *Version* 2

Maßstab *Scale* 1 : 2

Gewicht *Weight* 6.6 kg

Material: *Material:* gem. Auftrag / acc. to order

Kundenzeichnung
customer drawing
Typ 330 BL 300 PN 40

K-330-300-40

1 /1

A3